MONTERINGSANVISNING
BLÖTA BOKEN

PALLADIUM DE LUXE PLUS VIKDÖRR

VIKTIG INFORMATION. LÄS DETTA INNAN MONTERINGEN PÅBÖRJAS.

1. Läs igenom hela anvisningen innan monteringen påbörjas.

2. Kontrollera produkten noggrant. Kontrollera att det är rätt produkt och att den överensstämmer med beställningen avseende mått, glas etc innan monteringen påbörjas.

3. Eventuella skador på produkten skall reklameras innan montering. Vänd er i första hand till inköpsstället.

4. Hantera glasen mycket varsamt. De får endast ställas på mjuka underlag. Duschbyggarna ansvarar inte för glas som går sönder under installation eller hantering.

5. Skydda **övrig inredning** i badrummet innan montering påbörjas. Vid evt olyckor ansvarar inte Duschbyggarna för skador på kringliggande produkter eller material.

6. Borra aldrig hål i väggar utan att först ha förvissat dig om att den aktuella produkten överensstämmer med beställningen.

7. Borrade hål får inte vara genomgående utan måste bottna så att silikontätningen stannar kvar och inte riskerar att försvinna in i väggen. Detta enligt Säker Vattens rekommendationer.

8. Vi rekommenderar att monteringen utförs av två personer.

9. Glasen är behandlade för snabbare vattenavrinning. Kontrollera att den behandlade sidan hamnar inåt duschen. På glasen sitter etiketter som anvisar. OBS! I vissa fall kan glasens båda sidor vara behandlade, då har denna punkt ingen betydelse.

10. Använd alltid skyddskläder vid montering. Speciellt skor, glasögon, och handskar.

DUSCHBYGGARNA

RSK nr

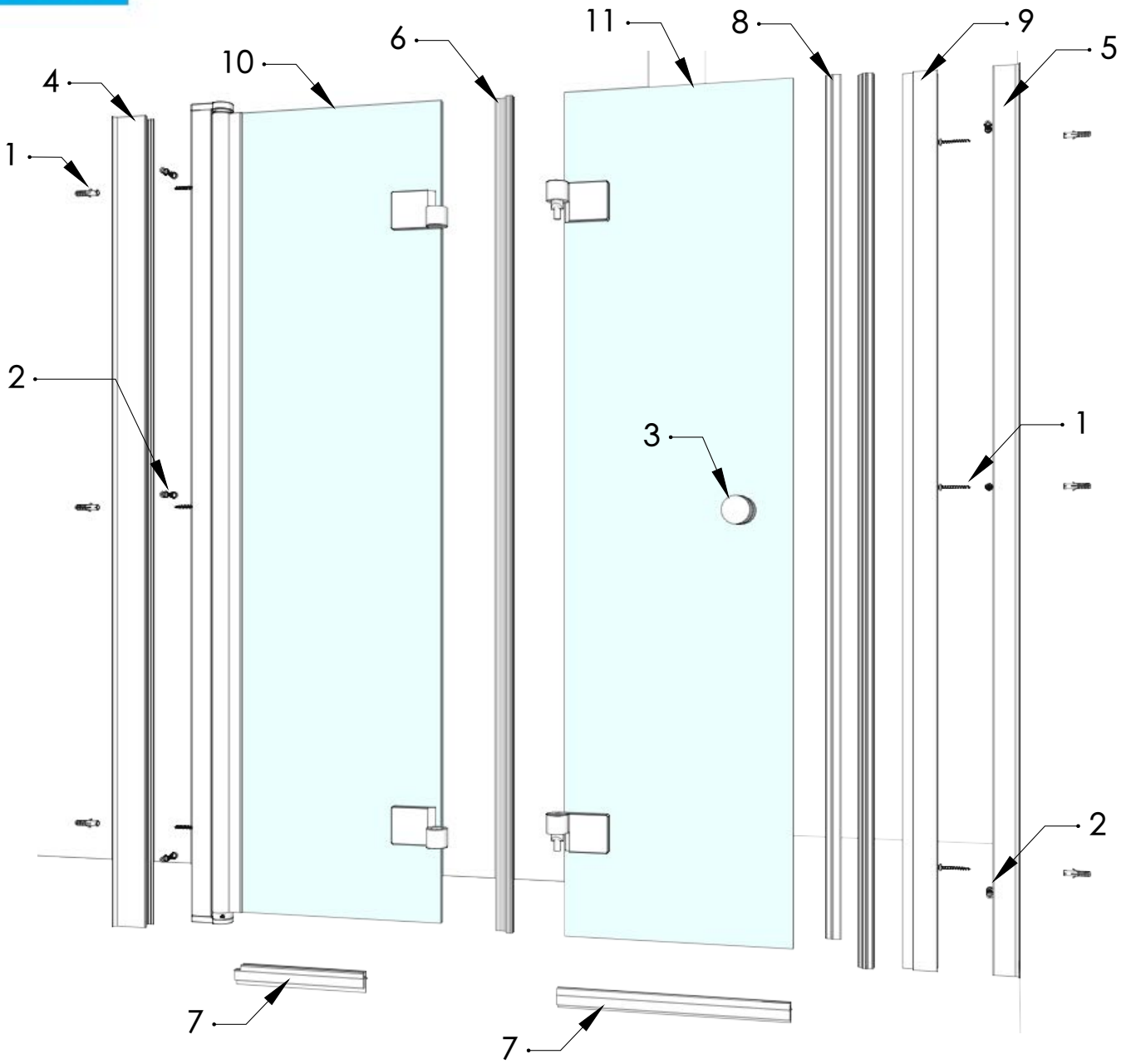

Skruvinfästningar i våtzon 1 skall göras i betong eller annan massiv konstruktion (1), träreglar, träkortlingar (2), eller i konstruktion som är provad och godkänd för infästning, t.ex. skivkonstruktion (3). Se exempel på godkända konstruktioner på säkervatten.se. Alla infästningar i våtzon 1 och 2 skall tätas. Material för tätning skall fästa mot underlaget och vara vattenbeständigt, mögelresistent och åldersbeständigt.

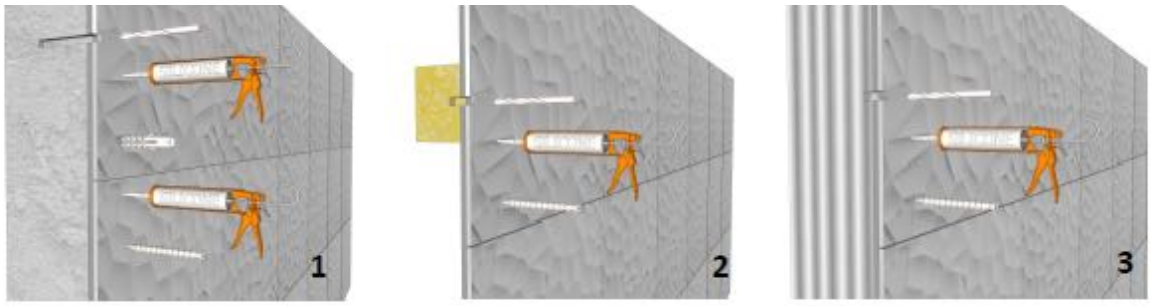

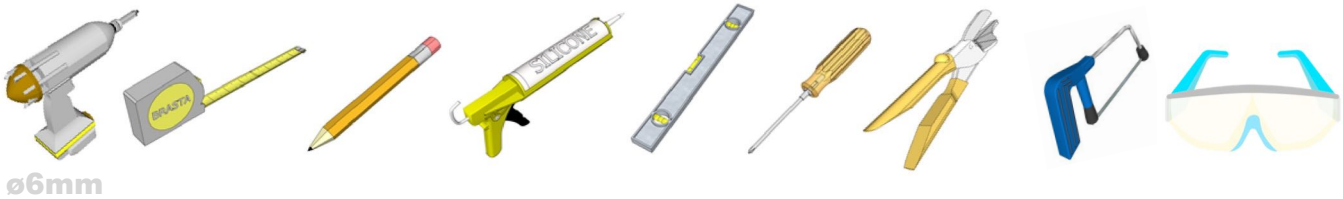

DUSCHBYGGARNA

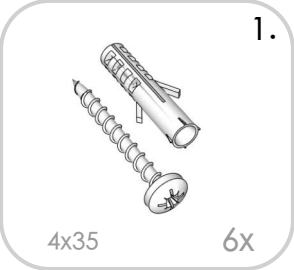

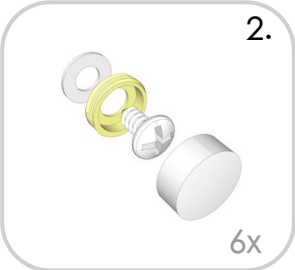

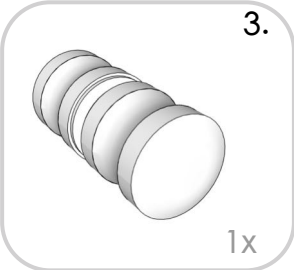

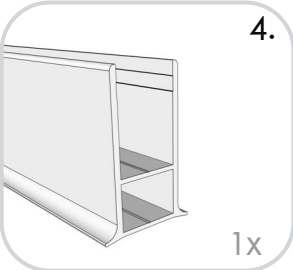

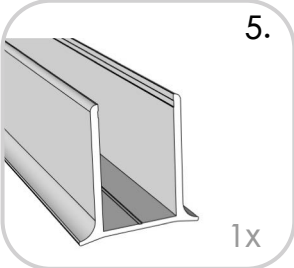

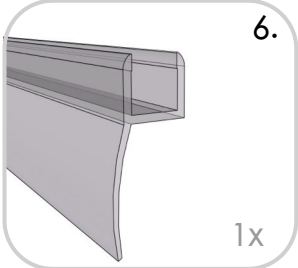

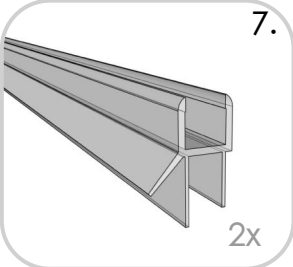

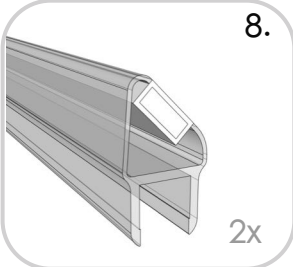

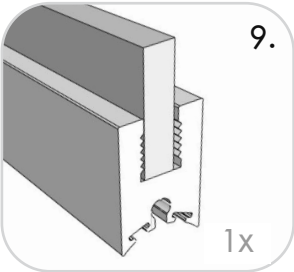

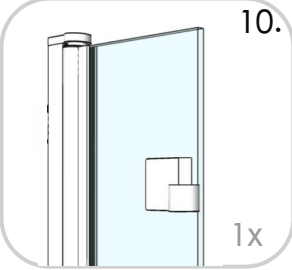

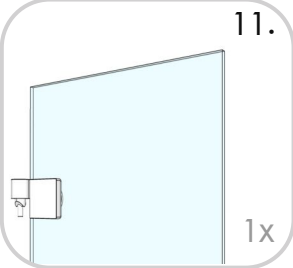

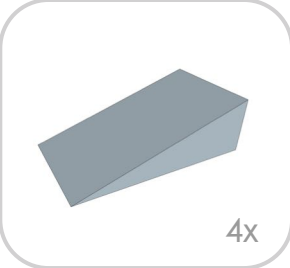

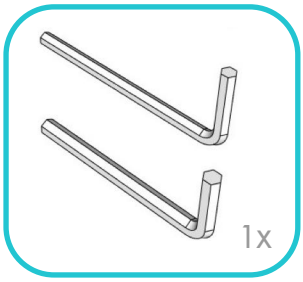

DUSCHBYGGARNA

1

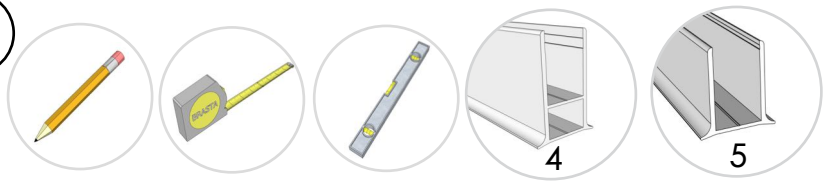

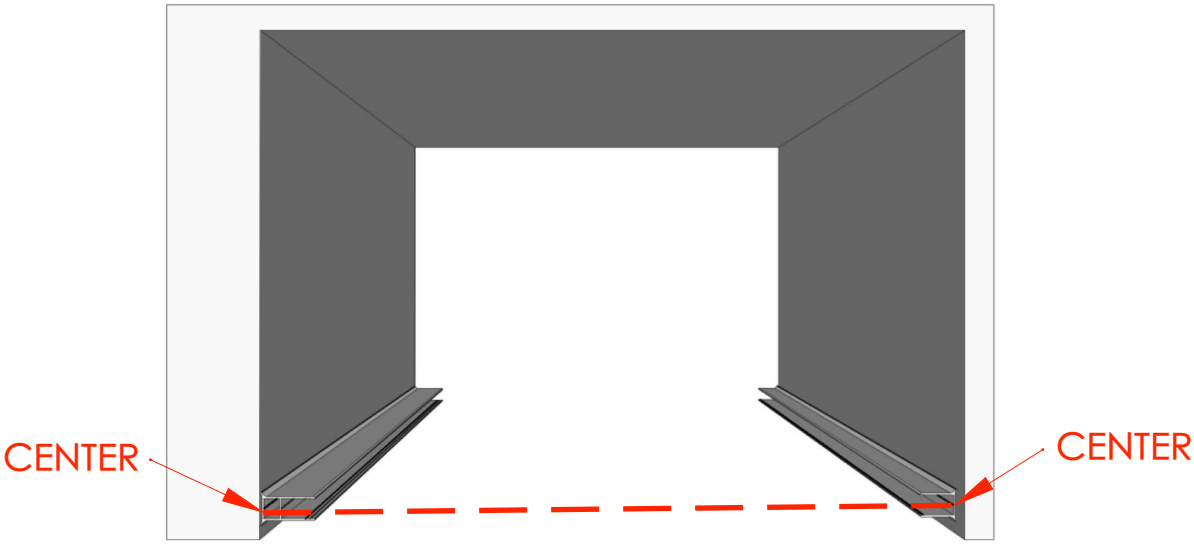

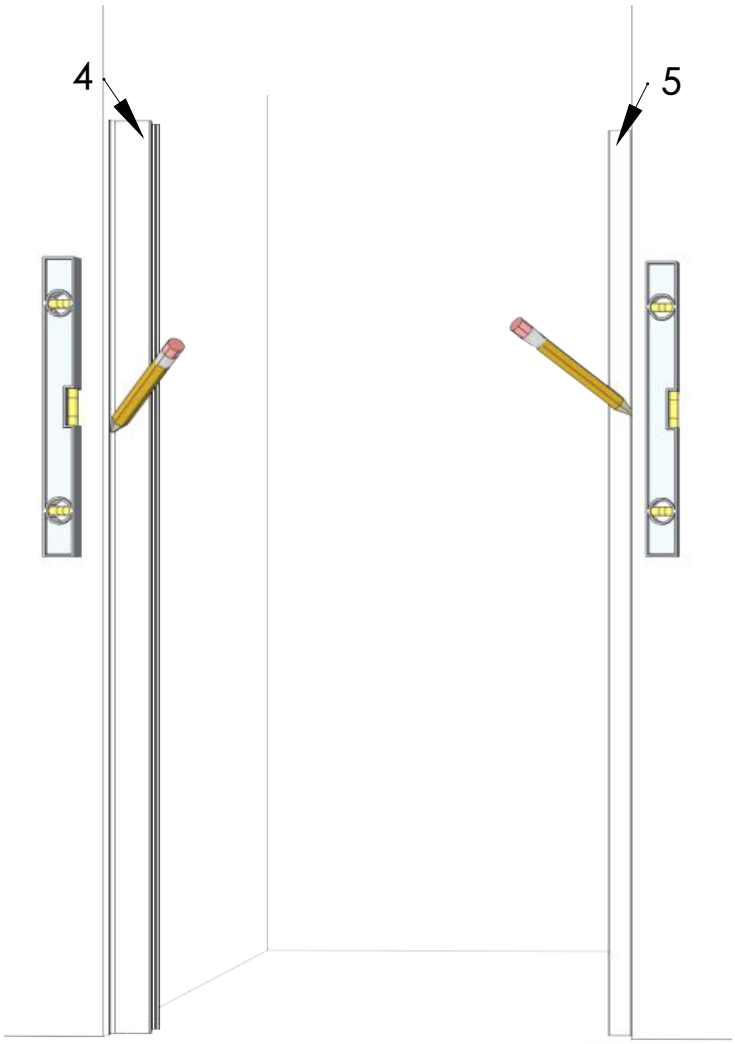

2

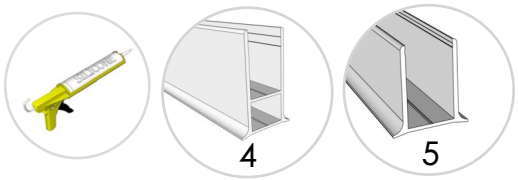

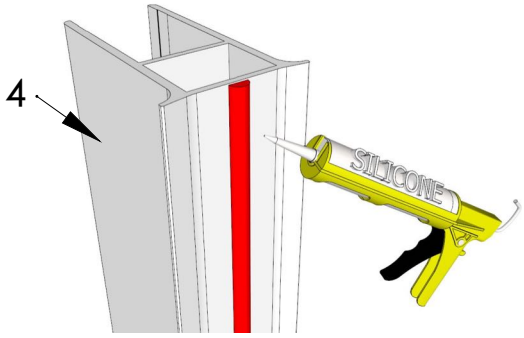

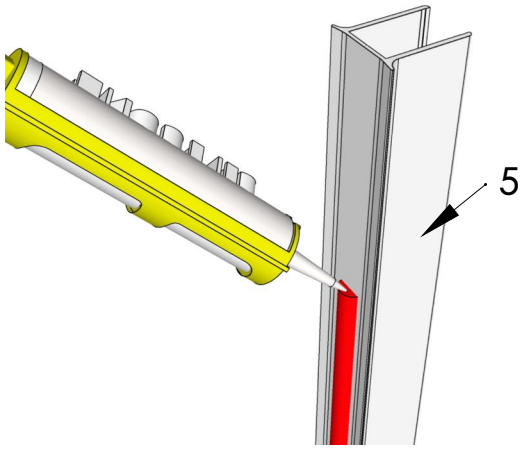

3

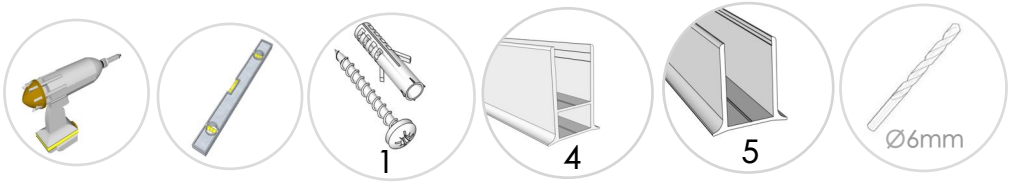

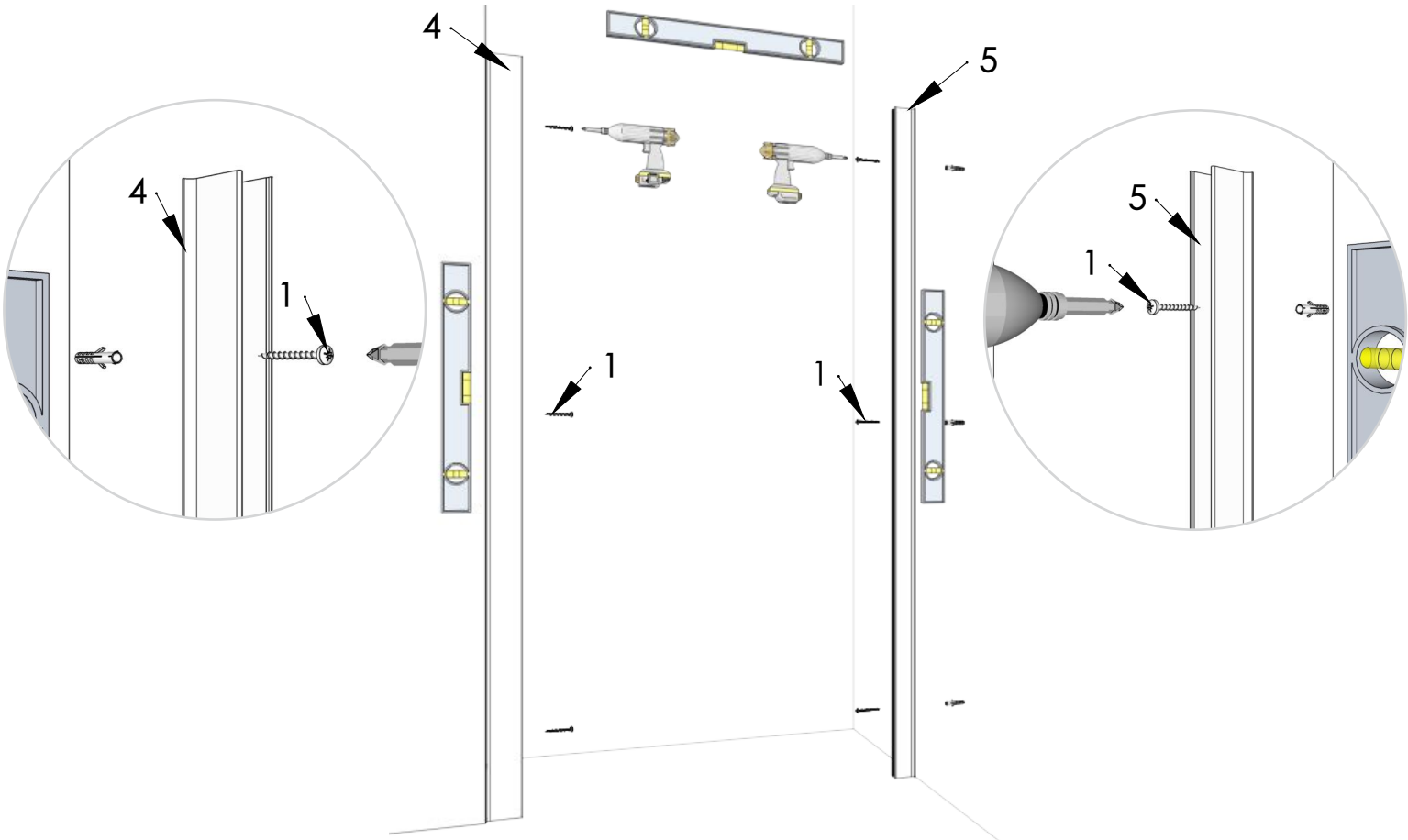

4

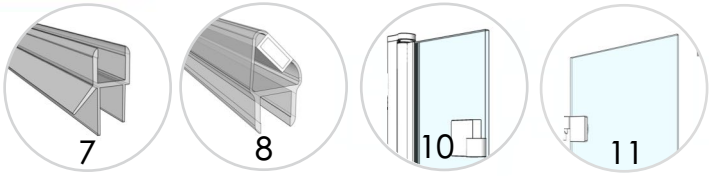

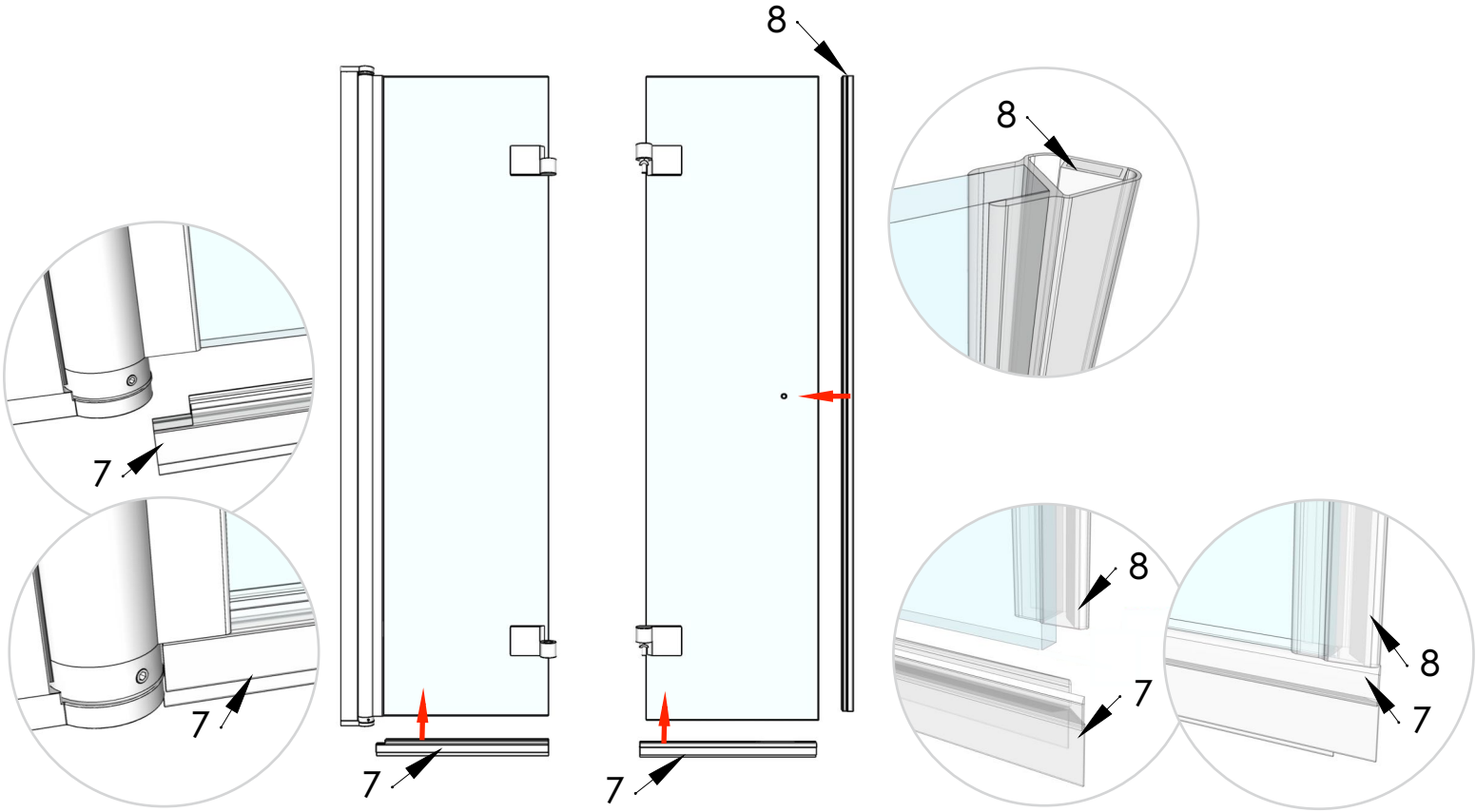

5

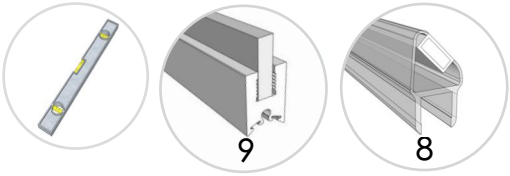

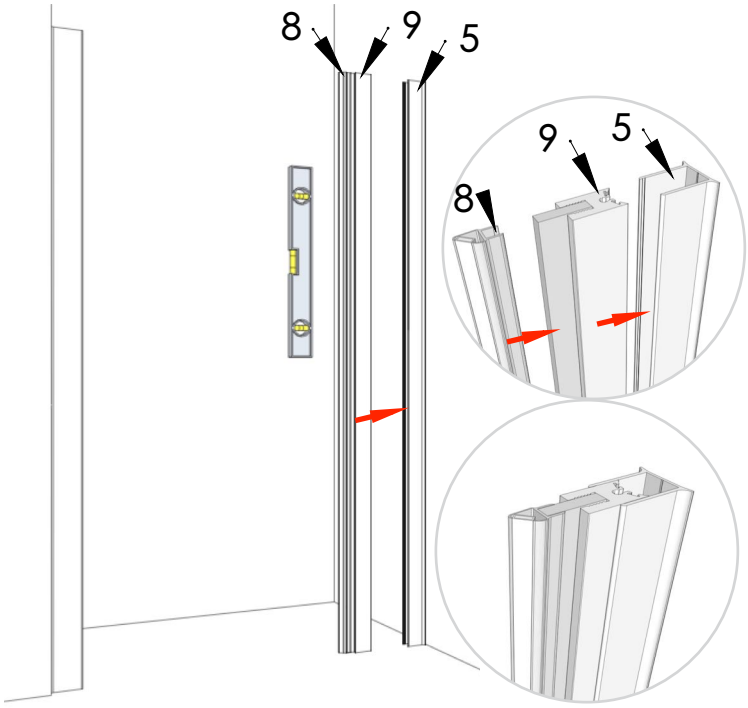

6

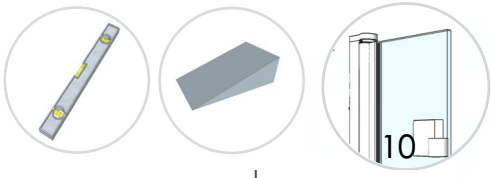

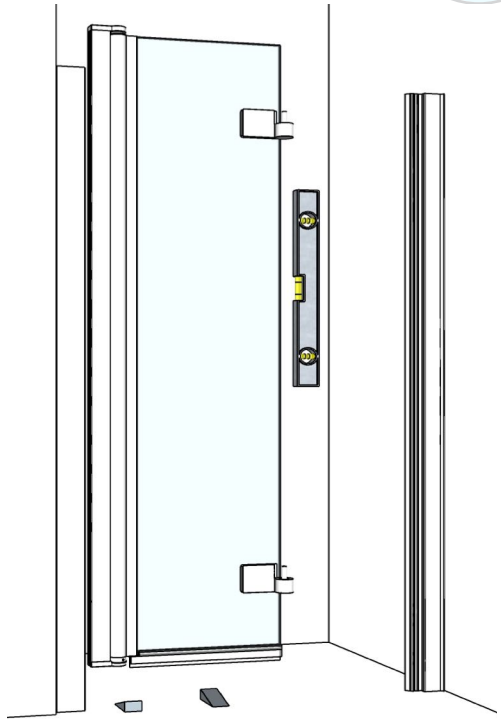

DUSCHBYGGARNA

7

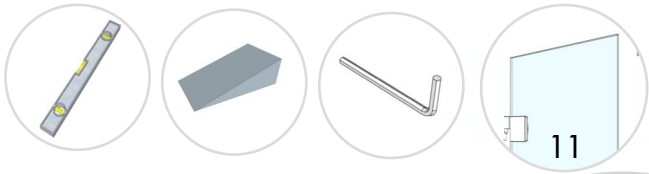

Gångjärnen är förmonterade på glasen men kan lossas och justeras vid behov.
För att lossa : den kromade täckplattan på insidan är gängad och skruvas loss, bakom finns fixerskruven som håller fast gångjärnet i glaset.

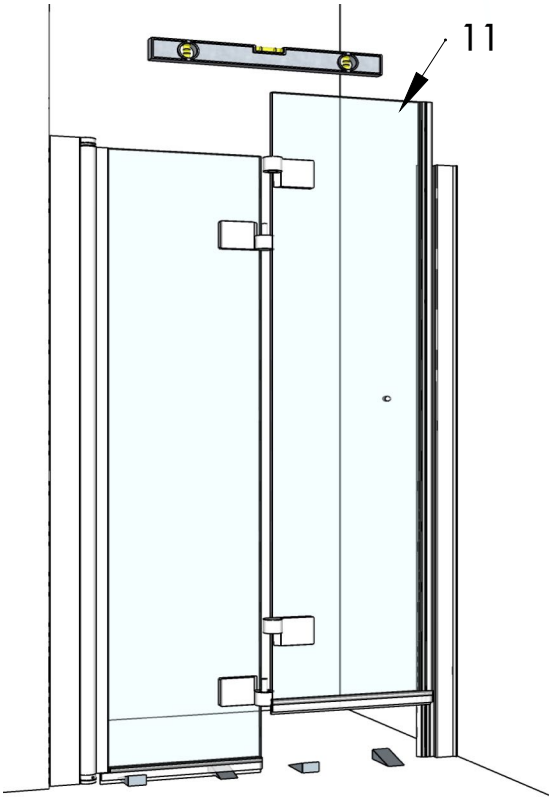

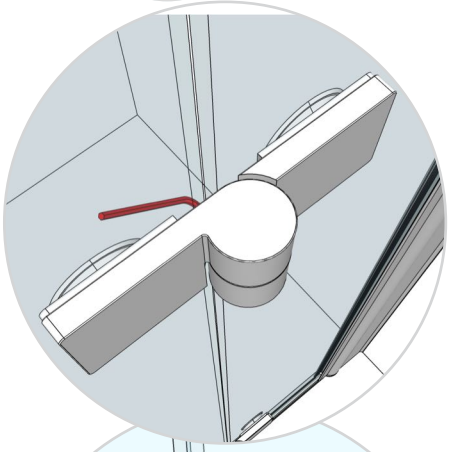

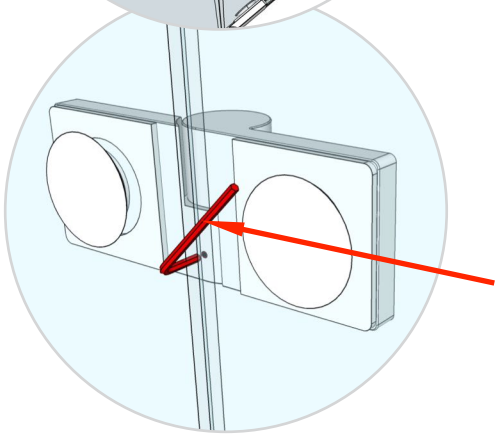

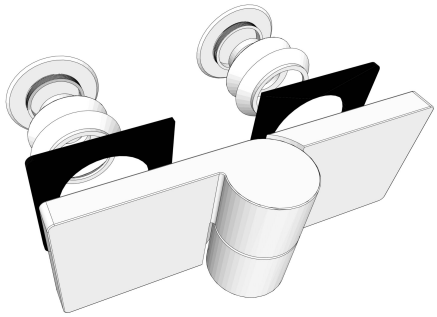

Denna skruv är en säkerhetsspärr som ska hindra dörrglaset från att lyftas av.
Skruva ut den vid monteringen så att gångjärnstappen kommer ner utan att hindras av skruven.
Spärra genom att skruva tillbaka skruven, men bara lite.
Om den skruvas in för långt kommer det att hindra gångjärnets rörelse.
Var noga med detta moment!

8

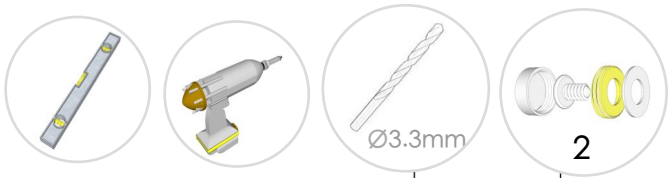

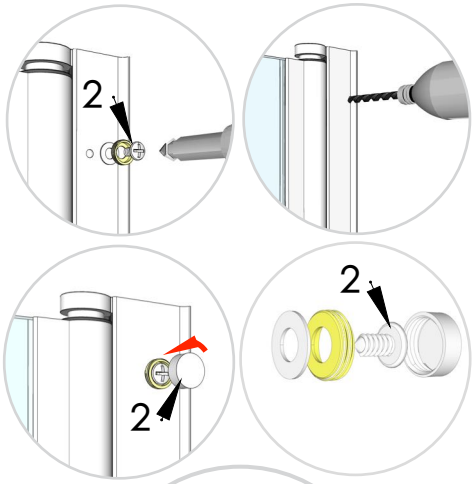

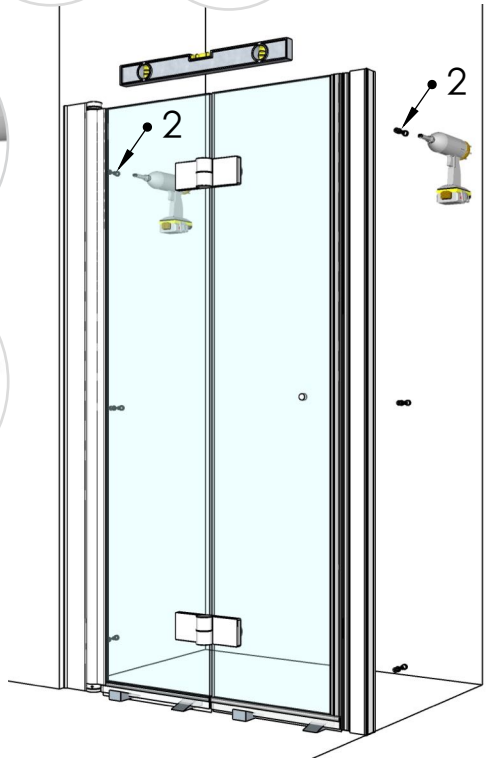

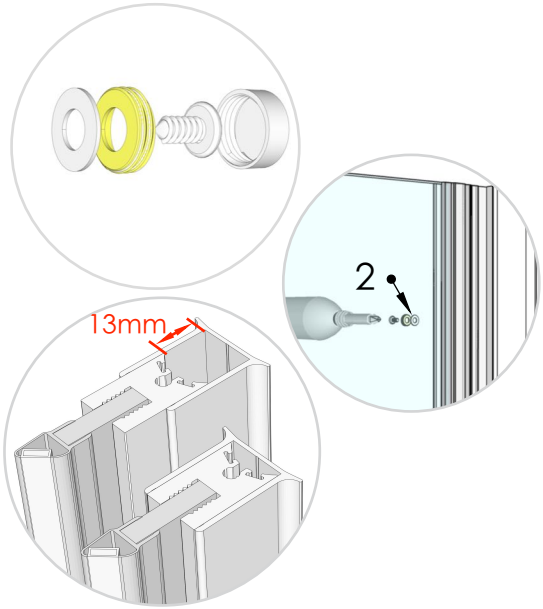

DUSCHBYGGARNA

9

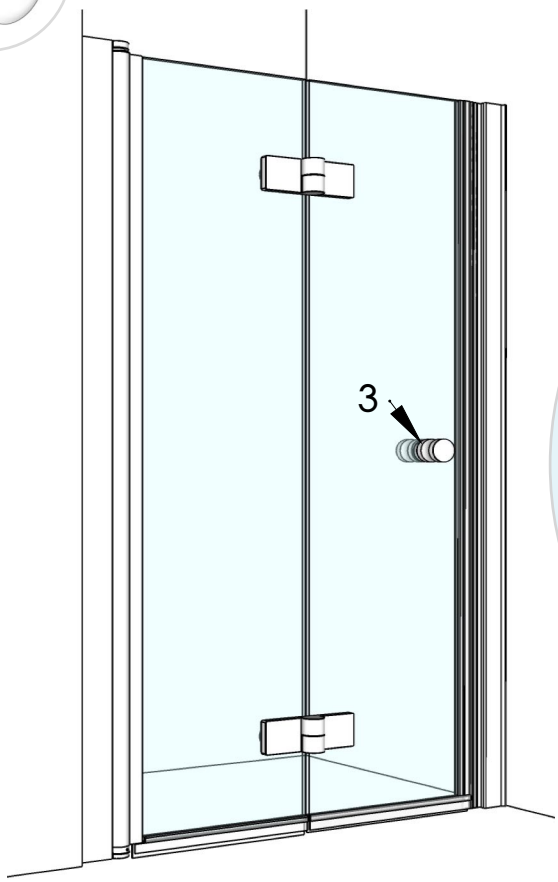

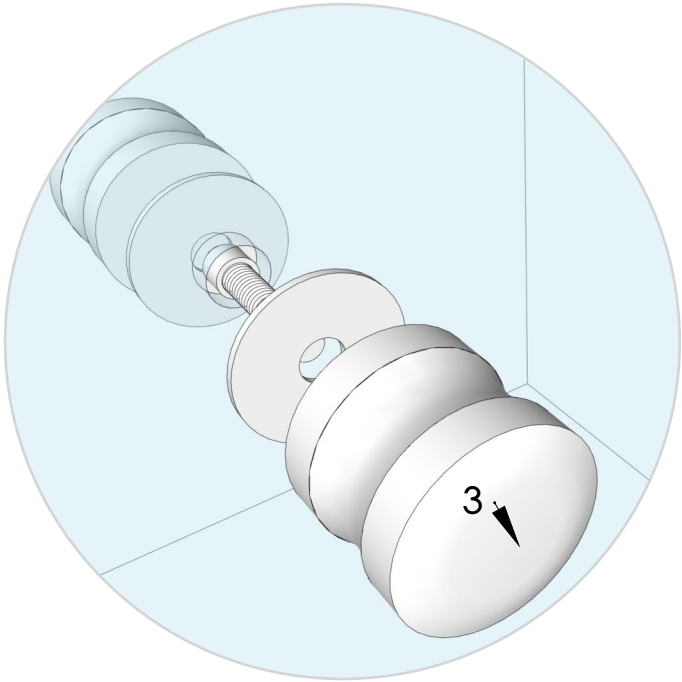

10

Dörrens vinkel mot vägg kan justeras steglöst vid behov.
Genom att lossa de två insexskruvarna i nedre gångjärnet frikopplas dörrens stängningsläge.
Ställ därefter dörren i önskat läge och dra åt skruvarna.
Nu är lyftfunktionen aktiverad och glaset kommer att höjas då du svänger det.
Kontrollera funktionen noga innan monteringen avslutas.

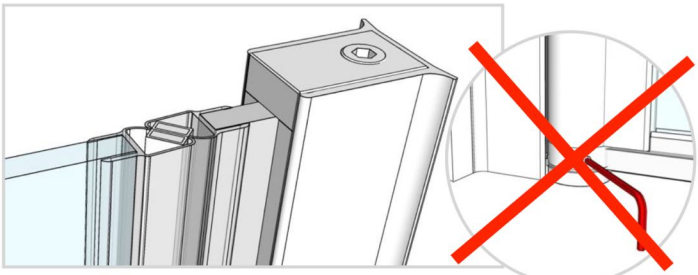

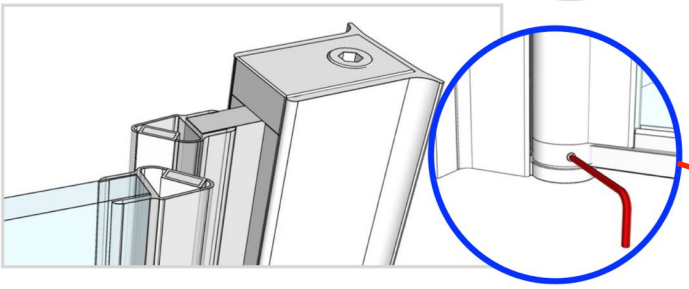

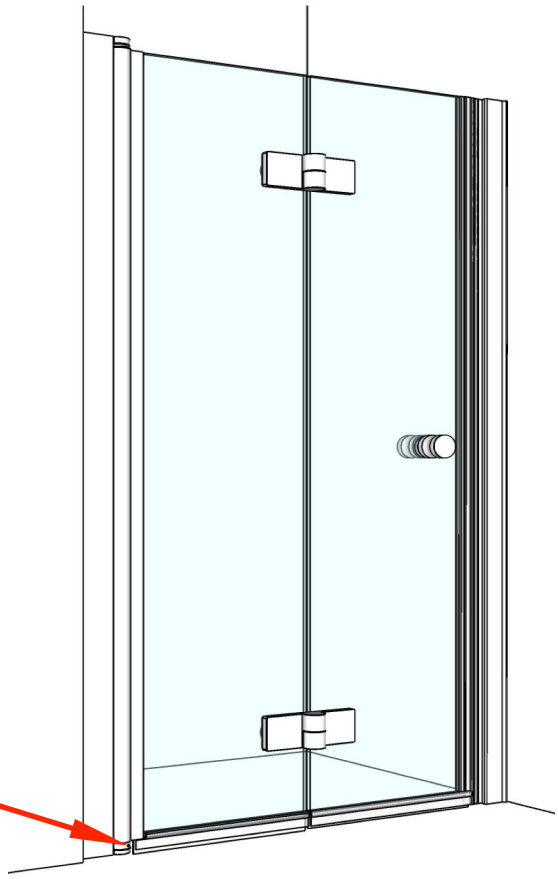

DUSCHBYGGARNA

11

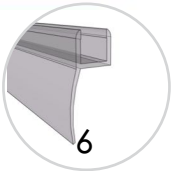

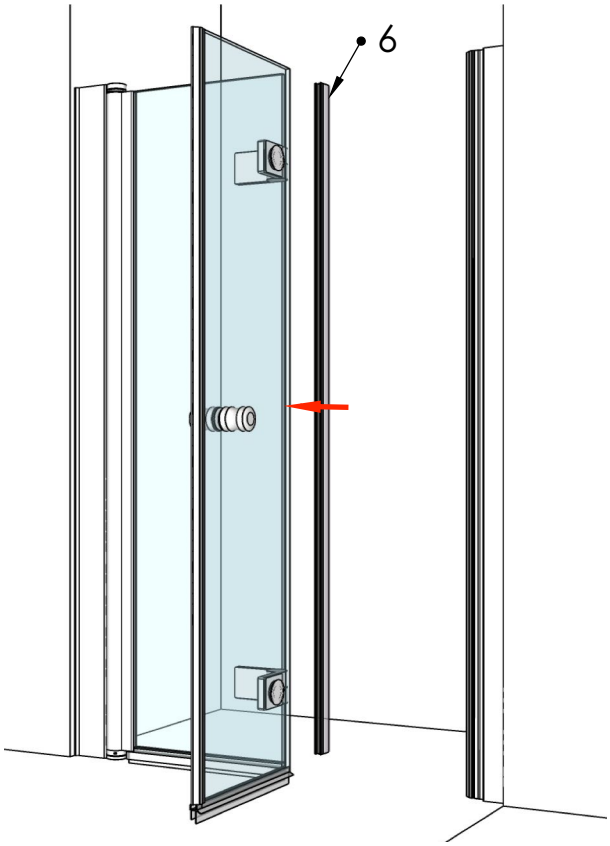

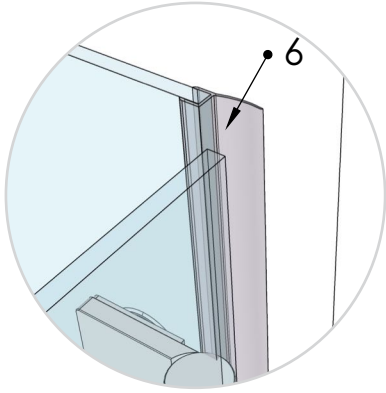

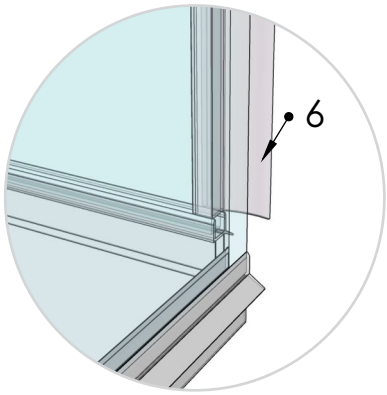

12

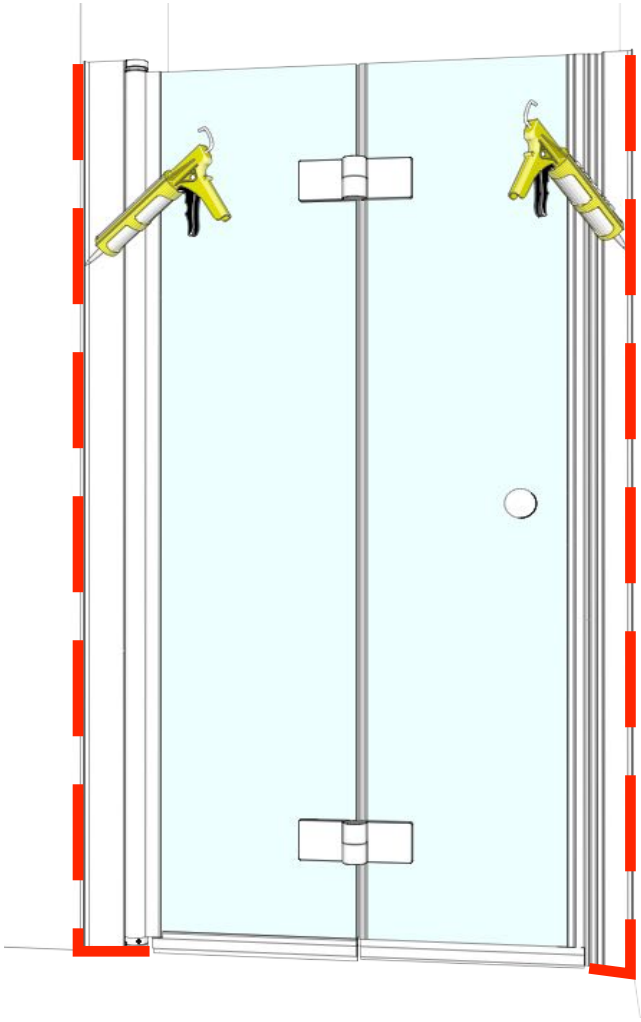

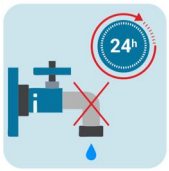

Skötsel och rengöring Duschväggar

Profiler
Profilerna består av aluminium som är ett slitstarkt material och tål de flesta rengöringsmedel, dock inte slipande eller frätande medel.
Lackerade profiler skall hanteras extra varsamt och rengörs med milda rengöringsmedel och mjuk svamp/trasa. Vi rekommenderar tvål och varmt vatten.
Beslag
Beslag/knoppar etc med förkromad yta tål de flesta rengöringsmedel, dock inte slipande eller frätande. Färgade beslag skall hanteras extra varsamt och rengörs med milda rengöringsmedel och mjuk svamp/trasa. Vi rekommenderar tvål och varmt vatten.

Tag för vana att rengöra din dusch ofta så att inte kalk och avlagringar får fäste.
Gångjärnsdelarna skall smörjas med vattenfast fett regelbundet.
Släplister och magnetlister är löstagbara och utbytbara. Ta loss och rengör dem så ofta det behövs. Utbyte rekommenderas med1-2 års intervall.

Duschväggar med förbehandlade glas har en ytbehandling som gör att vattnet rinner av snabbare och färre droppar blir kvar efter avslutad dusch. Därmed blir det lättare att hålla glasen rena. Regelbundenrengöring är ändå nödvändig för att bibehålla effekten och för att hålla glasen rena. Vi rekommenderar att dra av glaset med en gummiskrapa efter avslutad dusch varvid glasen kommer att behålla sin glans. Somrengöringsmedel rekommenderas tvål, varmt vatten och en mjuk trasa/ svamp. Svamp/trasa med hårda fibrer som kan repa får inte användas. I handeln förekommande glas och badrengöringsmedel går också bra, de får dock inte vara citronsyrabaserade eller frätande. Endast medel med PH värde mellan 4 och 10 får användas. Alla duschväggar i Design och De Luxe serien har förbehandlade glas.

DUSCHBYGGARNA

Instructions version nr: 21.1

PRODUCER BRASTA GLASS ISO 9001 QUALITY

CE 07 EN 14428:2015+A1:2018

Distributör:
Duschbyggarna AB, Frysdalsbacken 34, 123 43 Farsta, Tel 08-4427660, info@duschbyggarna.se, www.duschbyggarna.se