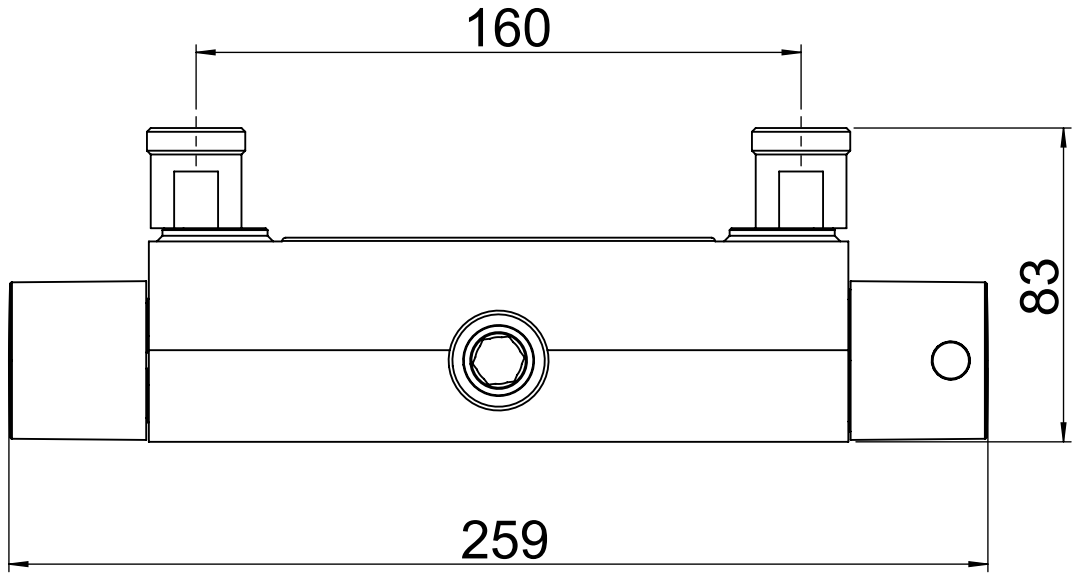
160
83
259

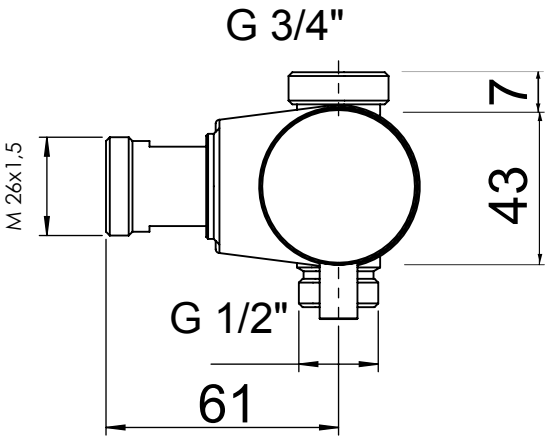
G 3/4"
7
43
M 26x1,5
G 1/2"
61