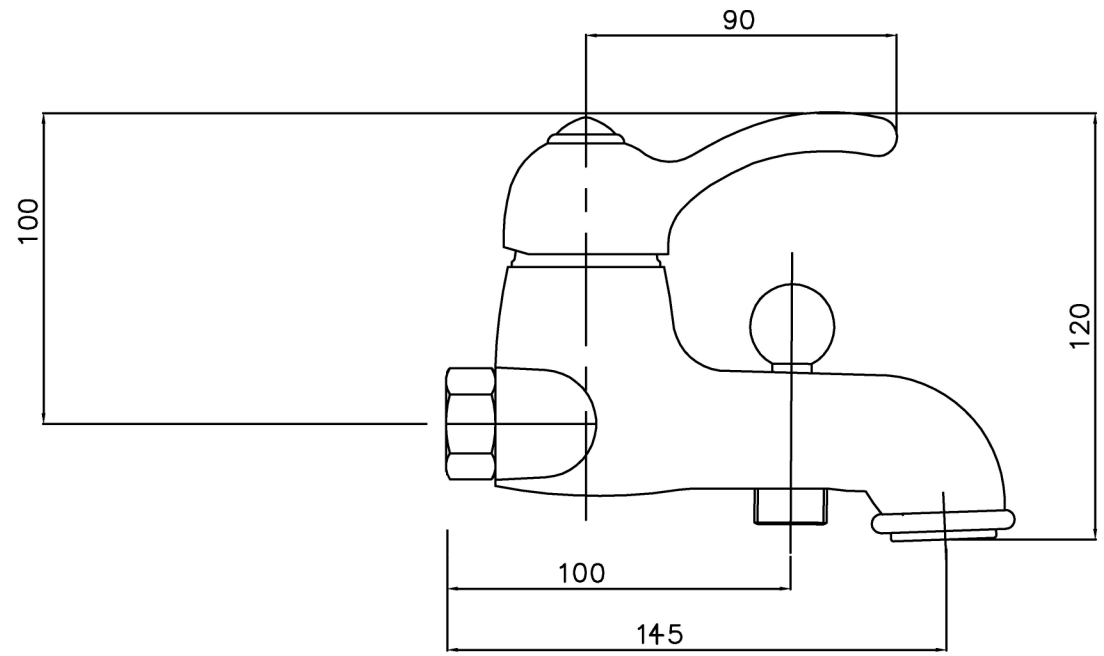
90
100
120
100
145

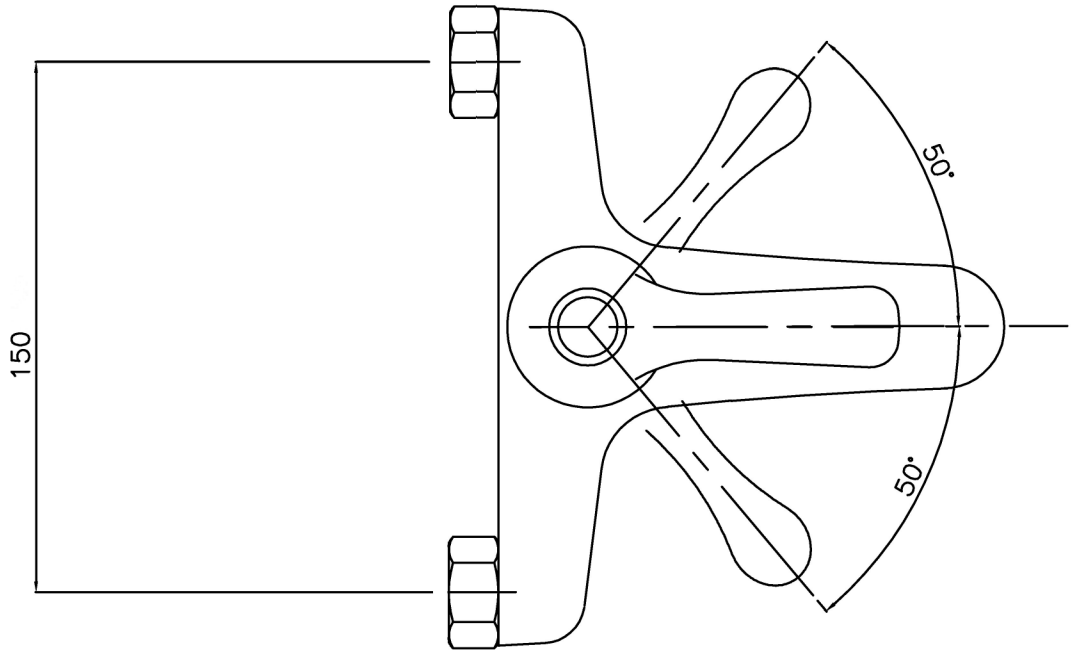
150
50°
50°